Kabelumbauwandler 2-teilig Typ SAA

Split Core Cable Type Current Transformers Type SAA

Anwendung

Zweiteilige Kabelumbauwandler haben einen magnetischen Kern welcher in zwei Teile gesplittet ist. Die maximale Betriebsspannung ist 0,72 kV mit nichtisolierten Sammelschienen. Dennoch können sie mit vollisolierten Kabeln auf allen Spannungsebenen eingesetzt werden. Diese Wandler können ins System integriert werden, eine Stromunterbrechung oder ein Abbau des Stromleiters ist nicht nötig. Diese Wandler können für Mess- und Schutzzwecke verwendet werden.

Weiterhin werden sie für Sonderzwecke eingesetzt, wie z.B. dem Messen von Kriechströmen, mit Präzisionskernen welche eine hohe magnetische Durchlässigkeit haben.

Application

Split Core Current Transformers have a magnetic circuit which is splitted two parts and its max. operating votage is 0.72 kV with non-insulated busbars. However they can be used with fully insulated cables on all voltage level. These transformers can be assembled to the system without any power interruption and without the need of demounting any conductor. These transformers are used for measuring and protection.

Moreover; they are used for special applications such as measurement of leakage current with precision cores which have high magnetic permeability.

Nennspannung 50 A – 100 A

SAA Wandler zum Messen von Fehlerstrom haben Kerne mit hoher Durchlässigkeit. Sie sind geeignet zum Messen von Fehlerstrom bei Dreiphasennetzwerken. Bei korrekt ausgelegten Dreiphasennetzwerken ist die Vektorsumme jeder der drei Spannungsphasen gleich 0.

Im Falle eines Fehlerstroms ist die Gleichmäßigkeit der Spannung im Kabel unterbrochen und die daraus resultierende Fehlerstromspannung verlässt den Wandler. Abhängig von der Messprozedur des Erdschlussstroms treibt entweder eine Sekundärspannung oder ein Spannungswandler einen Fehlerstrommelder und/oder Relais an.

Nominal Current 50 A – 100 A

SAA For Measuring Earth Leakage transformers have high permeability cores. They are suitable for measuring earth leakage current at three phase networks. At well designed three phase network, any of three phase current's vectorial sum is zero.

In case of an earth leakage the balance of the current in cable is distrupted and the resultant earth leakage current excites the transformer. Depending on the measurement procedure of the earth fault currents, either a secondary current or a voltage transformer simply actuates earth fault detectors and/or relays.

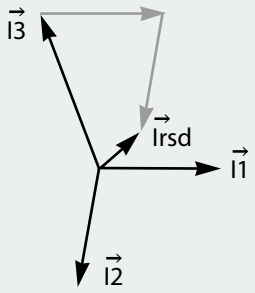

$$\vec{Irsd} = 3 \cdot \vec{I0} = \vec{I1} + \vec{I2} + \vec{I3}$$

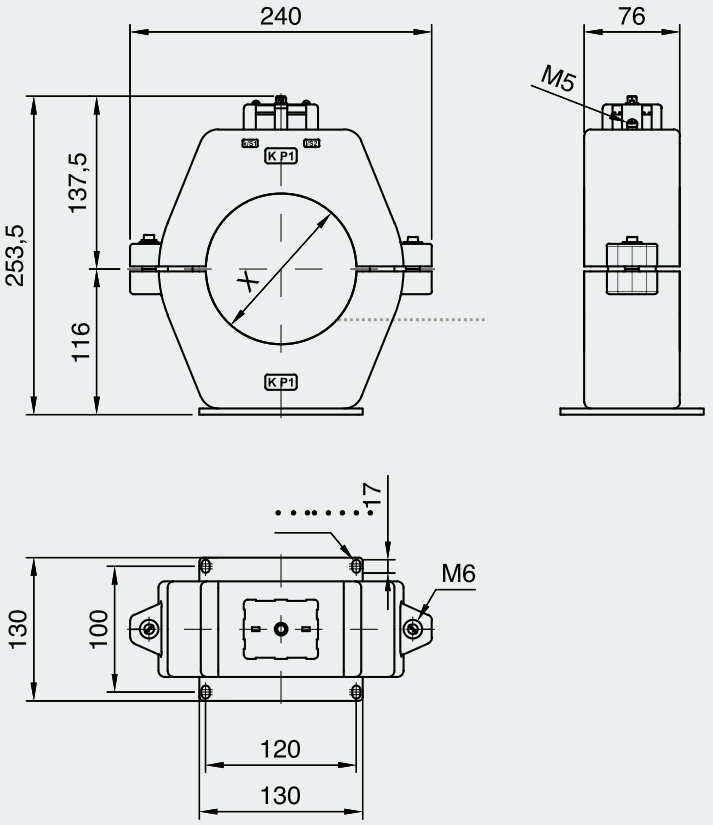

Typ/Type	X (mm)
SAA-80	80
SAA-120	120

Technische Daten
Technical Data

Primärstrom Rated primary current Ipr(A)	20……2500 A
Sekundärstrom Rated secondary current Is(A)	1 A, 5 A
Nennfrequenz Rated frequency f_R	50 Hz, 60 Hz
Leistung Class rated burden (VA)	gemäß Kundenspezifikation acc. to customer requirement
Genauigkeitsklasse Accuracy Class	gemäß Kundenspezifikation acc. to customer requirement
Isolationspegel Insulation Level	0,72 / 3 kV
Nennkurzzeitstrom (i-th) Rated short-time thermal current (i-th)	min. 100 x In
Isolationsklasse Insulation class	E
Standard	IEC 60044-1, IEC 60044-6, ANSI, GOST, CAN, AS, etc.

Änderungen können ohne Benachrichtigung vorgenommen werden. Wir behalten uns vor, Produkte abzuändern oder ganz aus dem Lieferprogramm zu streichen. Die Angaben in diesem Katalog sind ohne Gewähr.

Der Nachdruck bzw. die Kopie auch von Teilen dieser Dokumentation, sowohl auf elektronischem wie auch mechanischem Weg, bedürfen unserer ausdrücklichen schriftlichen Genehmigung.

© Copyright – Alle Rechte vorbehalten

Changes may be made without further notice. We reserve the right to change products or omit them from our program. The information given in this catalog is subject to change.

No part of this publication may be reproduced by any means, electronic or mechanical, including photocopying and microfilming, or utilized in any other form without permission in writing from the publisher.

© Copyright – All rights reserved

Flister Group GmbH & Co KG
Dorfäcker 4
D-91086 Aurachtal

Tel.: +49 (0) 91 32-30 01
Fax: +49 (0) 91 32-65 02
eMail: info@flister-elektrotechnik.de
web: www.flister-elektrotechnik.de

FLiSTER Elektrotechnik